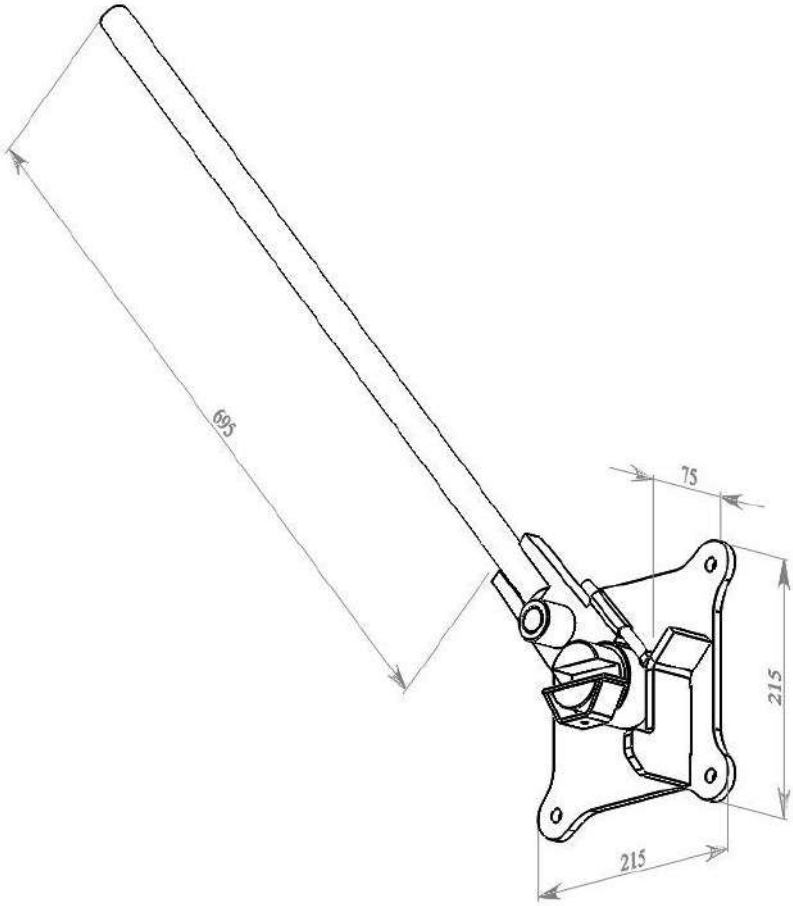
695
75
215
215